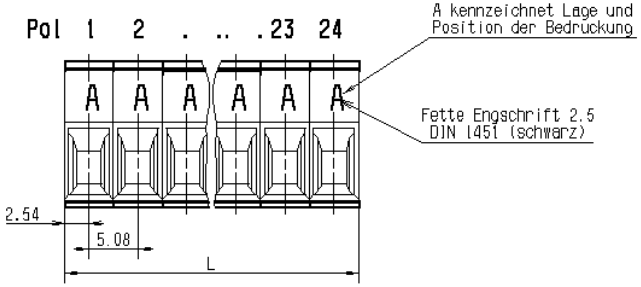

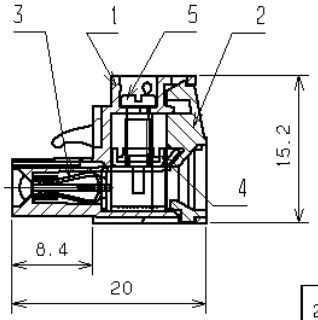

Diese Kopie unterliegt nicht dem Weidmüller - Änderungsdienst!
Die Informationen zu Artikel-Nummern beinhalten keine Lieferzusage!

	Pol-zahl	Bestell-nummer	Vari-ante	Farbe	L	1	2	3	4	5	6	7	8	9	10	11	12	13	14	15	16	17	18	19	20	21	22	23	24
	20	168987	1002	orange	103.60	21	22	23	24	25	26	27	28	29	30	31	32	33	34	35	36	37	38	39	40				
			1001			1	2	3	4	5	6	7	8	9	10	11	12	13	14	15	16	17	18	19	20				
	16	173055	1003		81.28	13	14	15	16	17	18	19	20	21	22	23	24	25	26	27	28								
			1002			29	30	31	32	33	34	35	36	37	38	39	40	41	42	43	44								
	15	169379	1001		76.20	29	28	27	26	25	24	23	22	21	20	19	18	17	16	15									
	14	168841	1001		71.12	23	24	55	54	56	52	51	53	58	57	59	48	47	49										
(15)			0000			1	2	3	4	5	6	7	8	9	10	11	12	13	14										
	12	169576	1001		60.96	1	2	3	4	5	6	7	8	9	10	11	12												
	11	168840	1003		55.88	12	13	14	15	16	17	18	19	20	21	22													
			1002			21	20	19	18	17	16	15	14	13	12	11													
			1001			1	2	3	4	5	6	7	8	9	10	11													
	10	168839	0000		50.80	1	2	3	4	5	6	7	8	9	10														
	9	173356	1001		45.72	1	2	3	4	5	6	7	8	9															
(20)	8	165345	1002		40.64	4	5	6	7	8	9	10	11																
		165345	1001			1	2	3	4	5	6	7	8																
	7	173355	1001		35.56	1	2	3	4	5	6	7																	
(18)	6	178484	1001		30.48	W2	V2	U2	W1	V1	U1																		
		159427	0000			1	2	3	4	5	6																		
(19)	5	178890	1001		25.40	⊥	⏚	N	VS	SA	VS																		
		161134	0000			1	2	3	4	5		(Doppelbelegung)																	
		168838	0000			1	2	3	4	5																			
	4	178289	1001		20.32	+	+	'	'																				
(14)		159426	0000			1	2	3	4																				
(21)	3	171325	1007		15.24	-	-	-																					
(21)		171325	1006			+	+	+																					
(18)		171325	1005			L3	L2	L1																					
(17)		171325	1004			~		PE																					
(16)		171325	1003			+	⏚	'																					
(14)		171325	1002			⊥	⏚	N																					
		171325	1001			+	-	A																					
		159425	0000			1	2	3																					
(20)	2	179014	1001		10.16	4	5																						
		159424	0000			1	2																						
	Pol-zahl	Bestell-nummer	Vari-ante	Farbe	L	1	2	3	4	5	6	7	8	9	10	11	12	13	14	15	16	17	18	19	20	21	22	23	24
						Pol bedruckt mit																							

Angaben auf Etikett:
300V 10A AWG 26..12

(21) HV-Verteilung 02.11.2001 AGR	2	
(20) HV-Verteilung 24.11.2000 Kow.	2	
(19) HV-Verteilung 20.10.00 AGR	1	
Änderung		

. . · Teile-Nr.: . · Bestell-Nr.: s. Tab.

Weidmüller

Z.-Nr. 3 19626 (21) Änd.-Index

Blatt: . Blattzahl: .

	1991	Datum	Name
	bearbeitet	11.07.	Reinbold
Maßstab: 2:1	gezeichnet	11.07.	Reinbold
Ersatz für: 4 19626/13	geprüft	11.07.	Nartenczuk
Ersetzt durch: .	gesehen	11.07.	Scheffner

BLZ 5.08/2..24 SN OR BEDR

Buchsenleiste bedruckt

Typenordner: BLZ 5.08 5225.00

S

Vervielfältigung dieser Unterlage, sowie Verwertung und Mitteilung ihres Inhalts unzulässig, soweit nicht ausdrücklich zugestanden. Zuwiderhandlungen verpflichten zu Schadenersatz. Lieferung aus Lizenz BBDP. Alle Rechte für den Fall der Patenterteilung oder GM-Eintragung vorbehalten.